LG
Life's Good

РУКОВОДСТВО ПОЛЬЗОВАТЕЛЯ

Сенсорная рамка мультитач

Перед началом эксплуатации устройства внимательно ознакомьтесь с данным руководством и сохраните его для будущего использования.

KT-T650
KT-T651
KT-T751

www.lg.com

РУССКИЙ

СОДЕРЖАНИЕ

СБОРКА И ПОДГОТОВКА К РАБОТЕ 3

- Общие аксессуары 3
- Специальные аксессуары для модели . 4
- Меры предосторожности 6
- Инструкции по сборке 8

УСТАНОВКА ИК-ДАТЧИКА .. 17

ИНСТРУКЦИИ ПО УСТАНОВКЕ..... 18

- Подключение кабеля USB для сенсорного экрана 18

ПЕРЕД НАЧАЛОМ ИСПОЛЬЗОВАНИЯ 20

- Настройки монитора 20

ТЕХНИЧЕСКИЕ ХАРАКТЕРИСТИКИ СЕНСОРНОГО ЭКРАНА 21

ДОСТУПНОСТЬ ПОДДЕРЖКИ ОС 22

ТЕХНИЧЕСКИЕ ХАРАКТЕРИСТИКИ ПРОДУКТА 23

РУКОВОДСТВА ПО УСТРАНЕНИЮ НЕПОЛАДОК... 26

СБОРКА И ПОДГОТОВКА К РАБОТЕ

Общие аксессуары

Комплект должен включать следующие элементы. В случае отсутствия аксессуаров обратитесь в магазин, в котором был приобретен данный продукт. Рисунки в данном руководстве могут отличаться от фактического продукта и компонентов.

CD-диск (руководство пользователя/ ПО LG Touch Screen) / печатные материалы

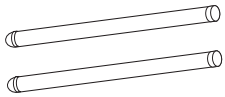

Стилус (2 шт.)

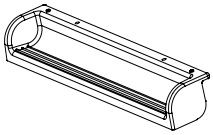

Держатель для стилуса (1 шт.)

Специальные аксессуары для модели

Комплект должен включать следующие элементы. В случае отсутствия аксессуаров обратитесь в магазин, в котором был приобретен данный продукт. Рисунки в данном руководстве могут отличаться от фактического продукта и компонентов.

KT-T650

Винты M4 x L6
(2 шт.)

Винты M3 x L6
(14 шт.)

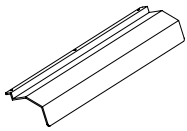

Боковой кронштейн
(2 ШТ.)

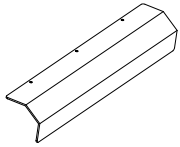

Нижний кронштейн
(1 ШТ.)

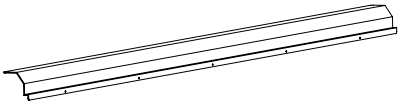

Верхний кронштейн (1 шт.)

KT-T651

Винты M4 x L6
(2 шт.)

Винты M3 x L6
(14 шт.)

Винты M3 x L8 (1 шт.)

Кронштейн ИК-датчика (1 шт.)

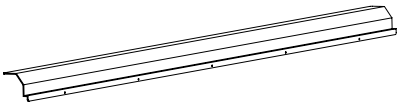

Верхний кронштейн (1 шт.)

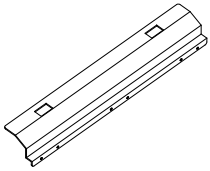

Боковой кронштейн
(2 ШТ.)

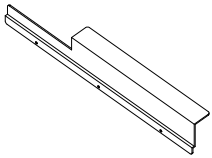

Нижний кронштейн
(1 ШТ.)

KT-T751

Винты M4 x L6
(20шт.)

Винты M3 x L8 (1 шт.)

Кронштейн ИК-датчика (1 шт.)

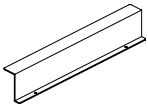

Нижний кронштейн
(2 ШТ.)

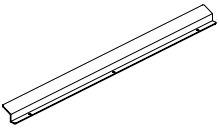

Верхний кронштейн (2 шт.)

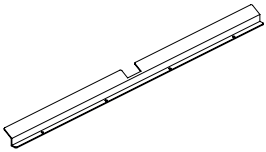

Боковой кронштейн (2 ШТ.)

ВНИМАНИЕ!

- Для обеспечения безопасности и оптимальных эксплуатационных качеств продукта используйте только фирменные детали.
- В противном случае при повреждении или получении травм гарантия на данное устройство не распространяется.

ПРИМЕЧАНИЕ

- Комплектация продукта может отличаться в зависимости от модели или региона.
- Технические характеристики продукта и содержание данного руководства могут изменяться без предварительного уведомления в связи с модернизацией функций продукта.

Меры предосторожности

- Если вы являетесь специалистом по установке, внимательно прочитайте это руководство перед установкой продукта.
- Если вы являетесь специалистом по установке, передайте данное руководство пользователю после завершения установки и убедитесь, что пользователь также внимательно ознакомился с руководством и сохранил его для последующего обращения.
- После прочтения данного руководства сохраните его для последующего обращения.

ПРЕДУПРЕЖДЕНИЕ

- Продукт должен быть установлен квалифицированным специалистом, назначенным поставщиком.
  - Самостоятельная установка продукта крайне опасна и может привести к травмам.
- Для перемещения или замены продукта после его установки обратитесь к квалифицированному специалисту, назначенному поставщиком.
  - Установка или перемещение продукта должны выполняться опытным специалистом. Перемещение и установка продукта своими силами могут представлять угрозу безопасности.
- Не вешайте кабель питания или сигнальный кабель на заднюю панель монитора при креплении монитора к стене.
  - Повреждение кабелей может привести к пожару, поражению электрическим током или повреждению продукта.
  - При креплении монитора на стене держите его вертикально.
- Продукт следует устанавливать в таком месте, которое выдержит его вес.
  - Если установить продукт на непрочную поверхность, он может упасть, что может привести к травмам.
  - Проверьте максимально допустимый вес нагрузки для настенного крепления (общий вес составляет 75 кг).
- Запрещается висеть на продукте. После установки не следует подвергать его сильным ударам.
  - Продукт может упасть и стать причиной травмы.
- Не допускается установка моделей, прикрепленных к Multi-touch Overlay Kit, на подставку.
  - Продукт может упасть.

Вертикальное расположение

Чтобы установить монитор в портретную ориентацию, поверните его на 90 градусов против часовой стрелки, стоя лицом к передней панели (если смотреть на экран).

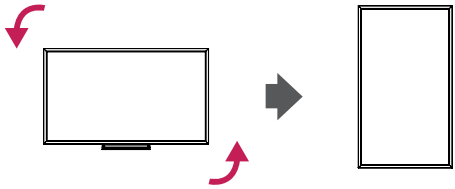

ПРИМЕЧАНИЕ

- Держатель для стилуса можно использовать только при установке в горизонтальном положении.
- Модели с поддержкой установки в вертикальном положении : KT-T651, KT-T751

Инструкции по сборке

- Фактический вид продукта может отличаться от изображенного на рисунке.

ПРИМЕЧАНИЕ

- Если на внешней/внутренней поверхности стекла есть капли воды или другие загрязнения, удалите их мягкой тканью перед установкой продукта.
- Если во время использования продукта на внешнюю/внутреннюю поверхность стекла попали капли воды или посторонние вещества, удалите их мягкой тканью и выполните повторную установку продукта.
- Сборку продукта следует выполнять в чистом подготовленном к работе месте во избежание попадания внутрь продукта пыли и других посторонних веществ.

1 Постелите на стол мягкую ткань и положите на нее сенсорную рамку мультитач, как показано на рисунке.

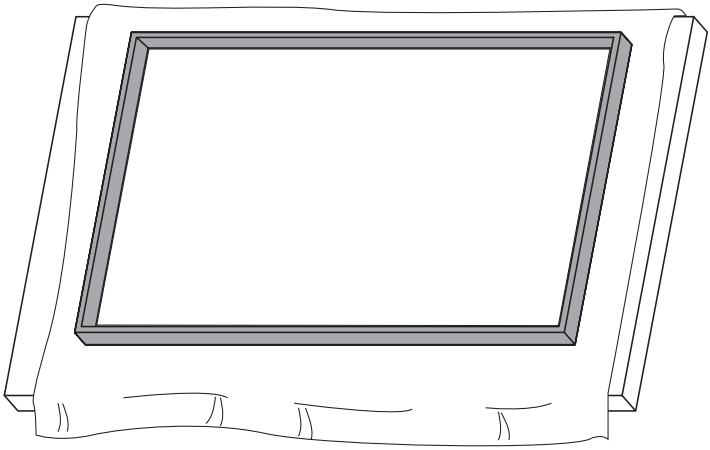

2 Снимите внутреннюю защитную пленку, потянув за специальный ярлычок в верхнем правом углу стекла, как показано на рисунке.

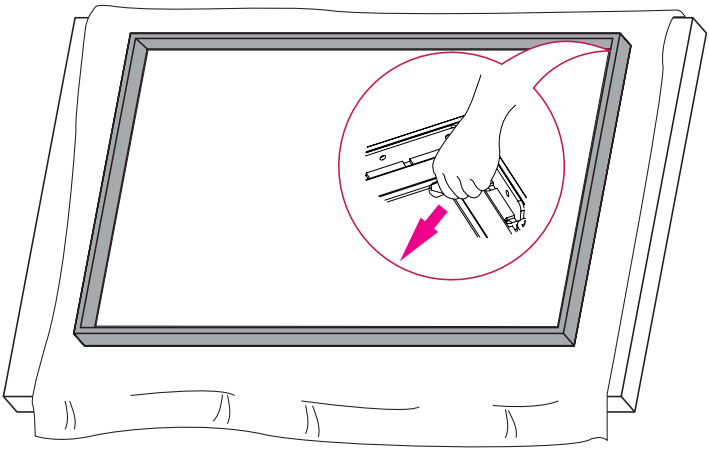

3 Положите продукт (дисплей) на сенсорную рамку мультитач, как показано на рисунке.

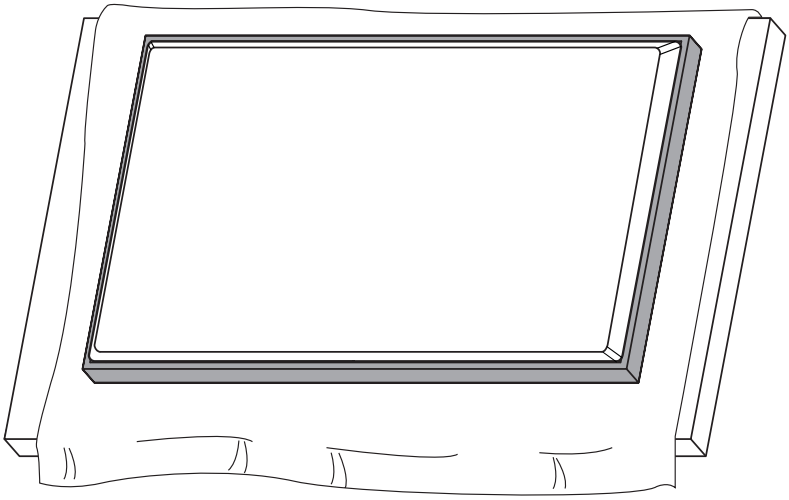

ПРИМЕЧАНИЕ

- При использовании модели KT-T751 дисплей следует разместить внутри направляющих, как показано на рисунке.

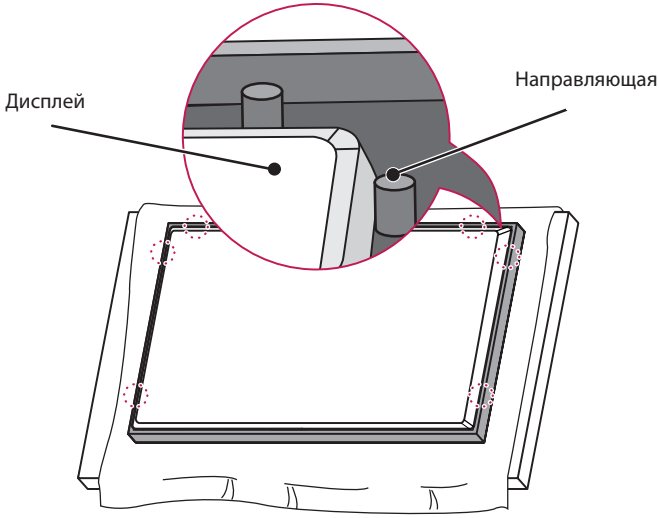

4 Зафиксируйте продукт с помощью винтов и верхнего кронштейна, входящих в комплект поставки.

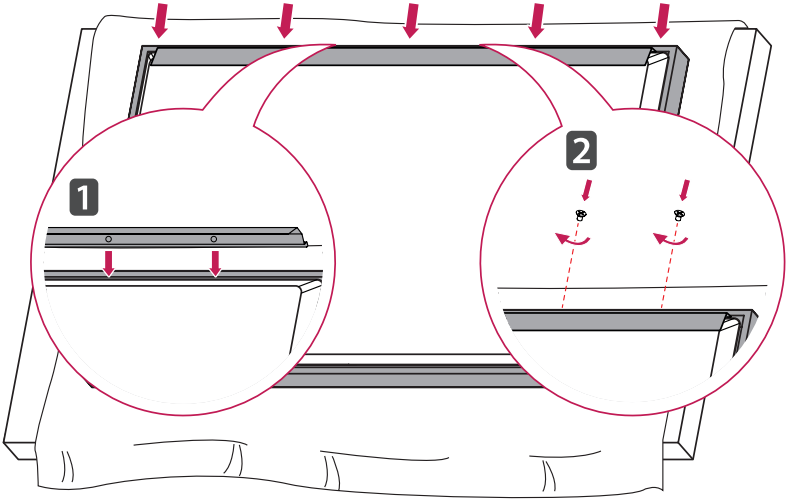

KT-T751

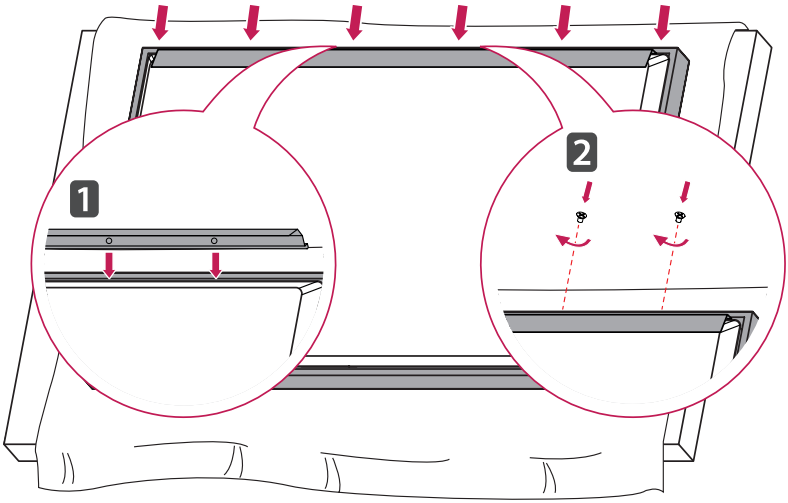

5 Прикрепите входящий в комплект поставки нижний кронштейн к продукту с помощью винтов.

KT-T650

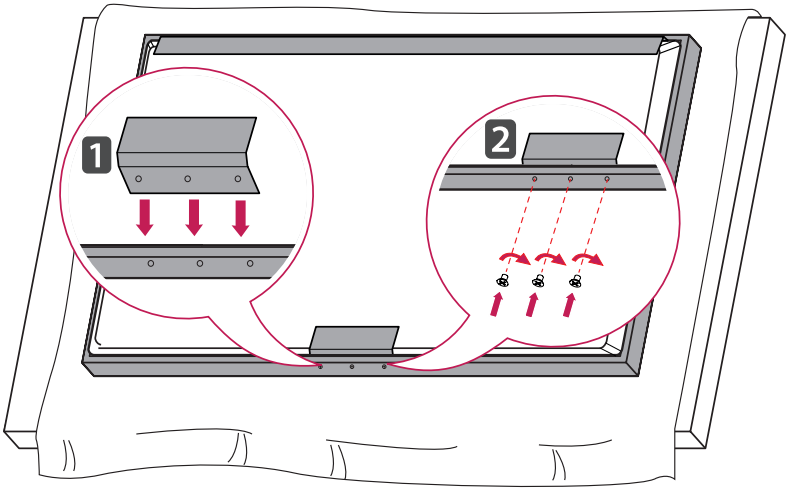

KT-T651

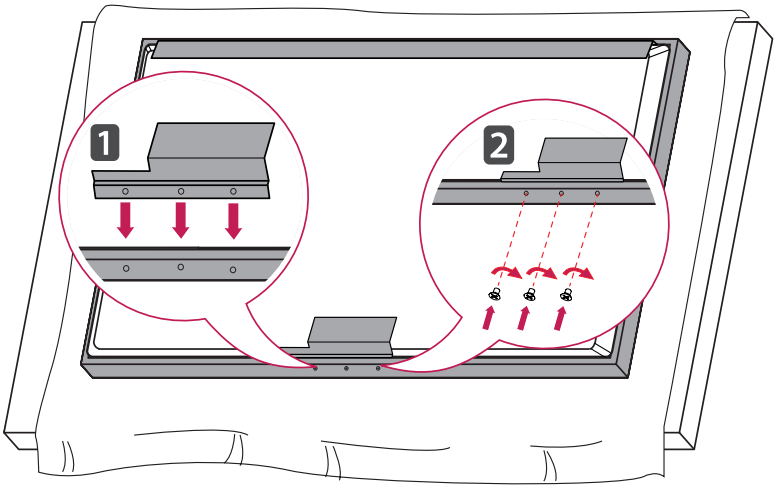

KT-T751

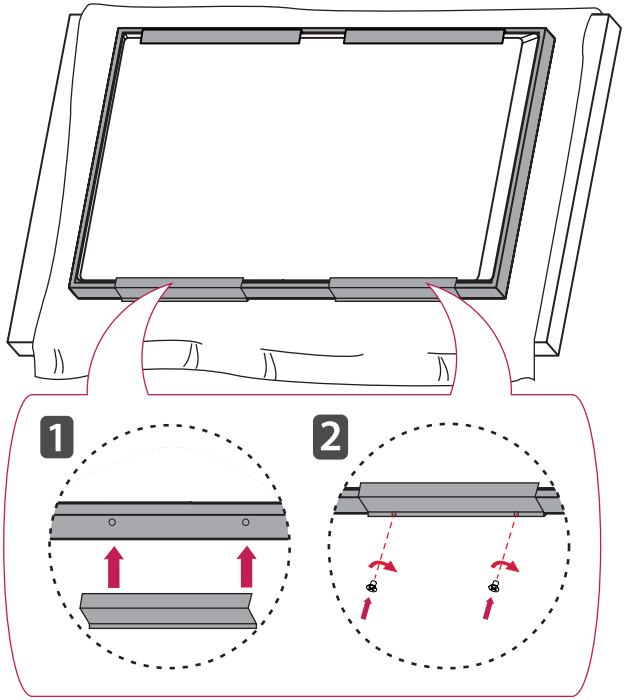

6 Прикрепите входящие в комплект поставки боковые кронштейны к продукту с помощью винтов.

KT-T650

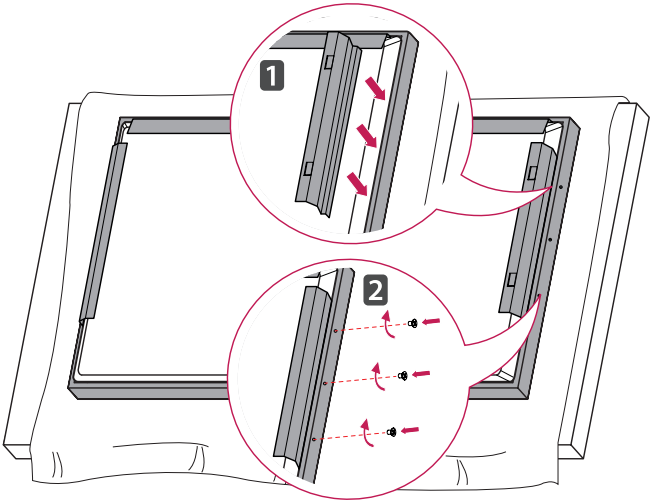

KT-T651

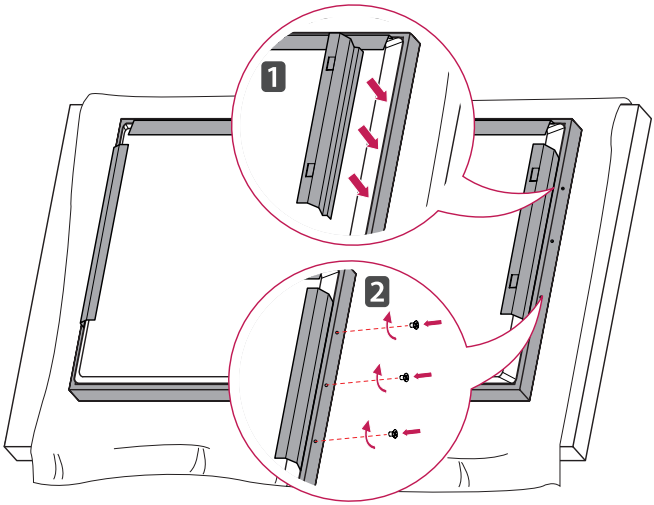

KT-T751

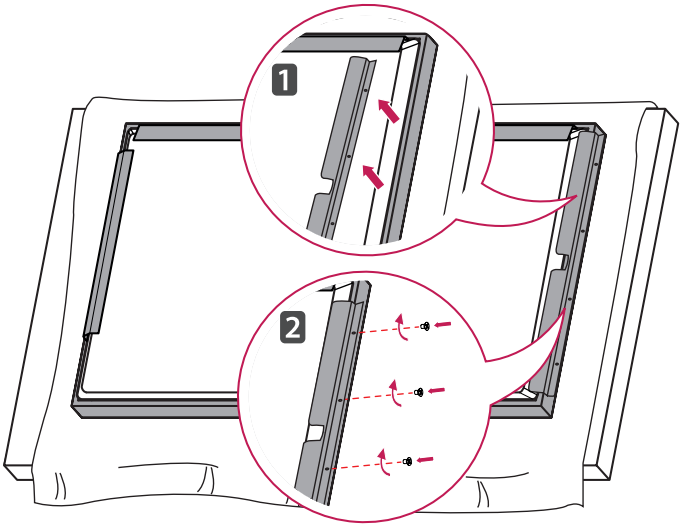

7 Прикрепите держатель для стилуса к продукту с помощью винтов.

KT-T650

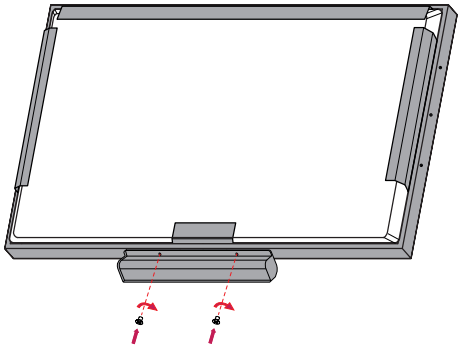

KT-T651

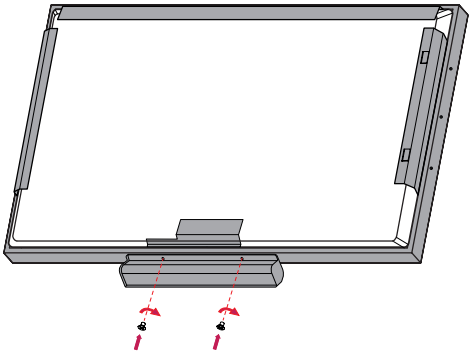

KT-T751

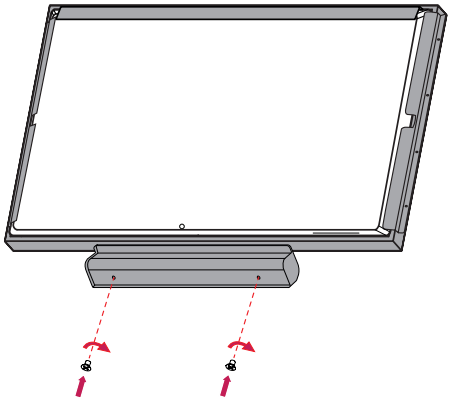

8 Снимите внешнюю защитную пленку, потянув за специальный ярлычок в правом верхнем углу стекла, как показано на рисунке.

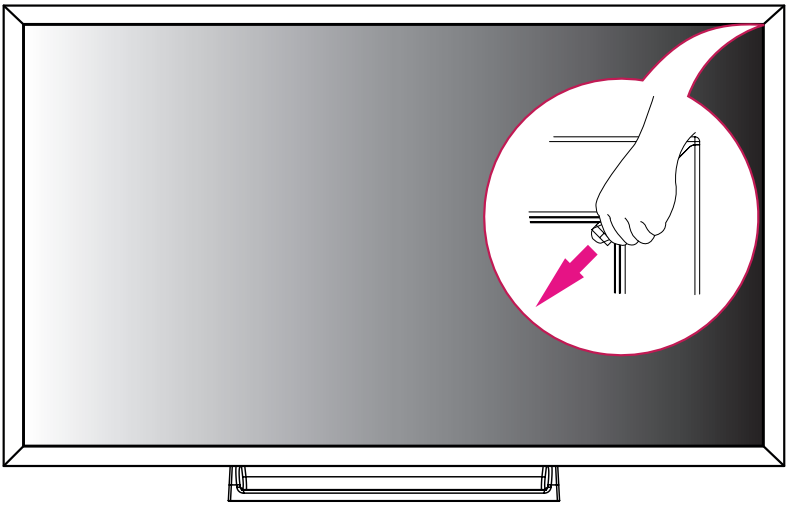

Установка ИК-датчика

- Только для моделей 65SM5B, 65SM5C, 65SM5KB, 65SM5KC, 75UM3C, 75UH5C.
- Изображение может отличаться в зависимости от модели.

1 Снимите ИК-датчик с устройства.

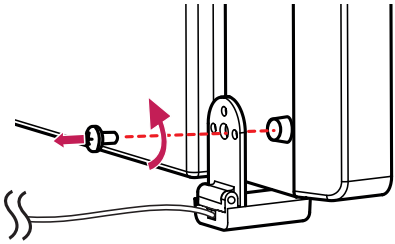

2 Прикрепите ИК-датчик к кронштейну ИК-датчика.

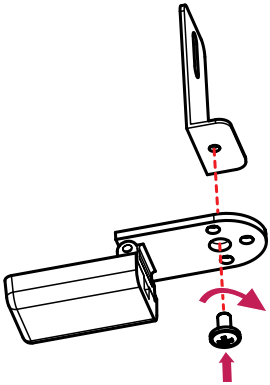

3 Прикрепите ИК-датчик и кронштейн ИК-датчика к устройству.

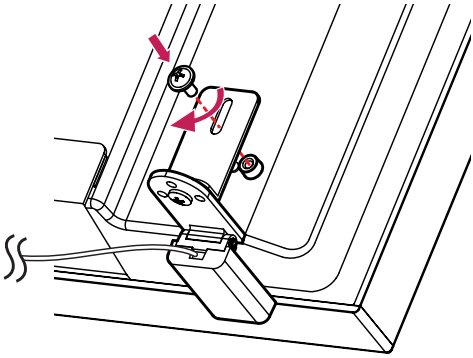

Инструкции по установке

Подключение кабеля USB для сенсорного экрана

Подключите к компьютеру кабель USB, подсоединенный к боковой панели продукта.

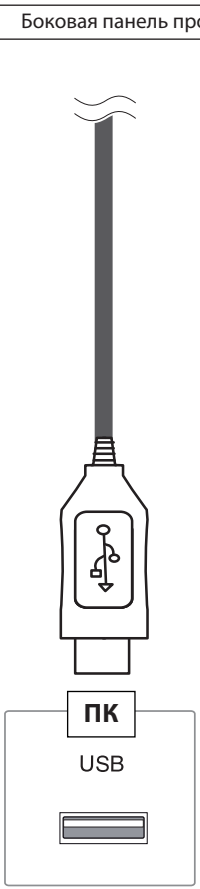

ВНИМАНИЕ!

- Продукт может не работать при использовании удлинителя USB-кабеля.

Подключите USB-кабель сенсорной панели, расположенный сбоку устройства, к порту USB на задней панели монитора.

Задняя панель устройства

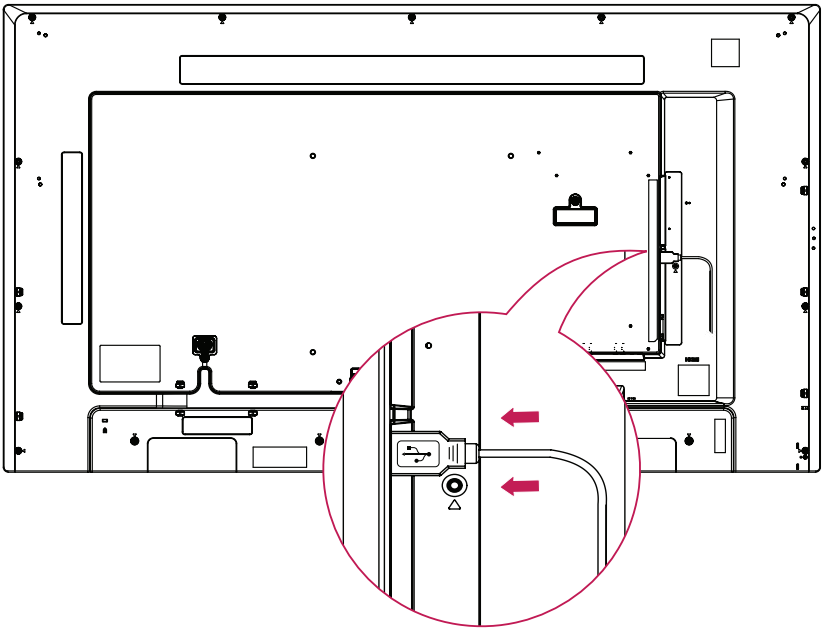

ВНИМАНИЕ!

- Может не поддерживаться в зависимости от модели.
- Изображение может отличаться в зависимости от модели.
- В случае изменений условий установки (освещения и т. д.) следует отключить и снова подключить кабель USB сенсорной панели.

Перед началом использования

Настройки монитора

1 Нажмите **SETTINGS**, чтобы открыть основное меню.

2 С помощью кнопок навигации выберите пункт ИЗОБРАЖЕНИЕ и нажмите **OK**.

3 С помощью кнопок навигации перейдите к необходимой настройке или параметру и нажмите **OK**. Для возврата к предыдущему уровню нажмите **BACK**.

4 Установите режим игры для режима видео монитора.

5 После завершения нажмите **EXIT**. Для возврата к предыдущему меню нажмите **BACK**.

Технические характеристики сенсорного экрана

Размер сенсорной панели	KT-T650 / KT-T651	163,8 см
	KT-T751	189,2 см
Мультитач	10 точек	
Поддерживаемые операционные системы	Windows 7, Windows 8, Windows 8.1, Windows 10, Android, Linux, Mac OS X	
Способ сенсорного ввода	Стилусы, пальцы, в перчатках и т.д.	
Точность сенсора	1 мм	

KT-T650

Время отклика сенсорного экрана	13 мс (1 точка) < время < 30 мс (10 точек)
Рабочее напряжение	от 4,65 В ⎓ до 5,25 В ⎓
Потребляемая мощность	2,5 Вт (Стандарт.)
Номинальное напряжение	5 В ⎓ 0,6 A

KT-T651

Время отклика сенсорного экрана	10 мс (1 точка) < время < 30 мс (10 точек)
Рабочее напряжение	от 4,65 В ⎓ до 5,25 В ⎓
Потребляемая мощность	1,8 Вт (Стандарт.)
Номинальное напряжение	5 В ⎓ 0,6 A

KT-T751

Время отклика сенсорного экрана	10 мс (1 точка) < время < 30 мс (10 точек)
Рабочее напряжение	от 4,65 В ⎓ до 5,25 В ⎓
Потребляемая мощность	1,8 Вт (Стандарт.)
Номинальное напряжение	5 В ⎓ 0,6 A

"~" относится к переменному току (AC), а "⎓" относится к постоянному току (DC).

Доступность поддержки ОС

	Мышь	Цифратор	Жесты	Plug and Play
Windows 10	O	O	O	O
Windows 8	O	O	O	O
Windows 7 и Embedded P	O	O	O	O
	* Должен быть установлен пакет обновлений Windows 7 Service Pack.			
Mac OS X	O(1)	O(1)	O(1)	O(1)
Linux(2)	O	O	O (Kernel 3.9 или выше)	O (Kernel 3.9 или выше)
Android(2)	O	O	O (Kernel 3.9 или выше)	O (Kernel 3.9 или выше)
Функции	Щелчок, перетаскивание, двойной щелчок	Функции мыши, щелчок правой кнопкой, перемещение, прокрутка с инерцией	Функции мыши и цифратора, нажатие и касание, поворот, увеличение/ уменьшение	

- ОС Windows 2000 и более ранние версии ОС Windows не поддерживаются.
- Операционные системы, за исключением ОС Windows 10, Windows 8, Windows 8.1 и Windows 7P, могут не поддерживать функции мультитач.
- (1)Требуется установка драйвера. Драйверы Mac можно найти на прилагаемом CD-диске.
- (2) На оборудовании под управлением операционной системы Android или Linux (цифровых прист авках и т. д.) сенсорные функции могут не работать, если в операционной системе не активирова н драйвер Touch Driver.

Технические характеристики продукта

Размеры продукта

Рисунки в данном руководстве могут отличаться от фактического продукта и компонентов.

Характеристики продукта, представленные ниже, могут быть изменены без предварительного уведомления в связи с модернизацией функций продукта.

KT-T650

(Единица измерения: мм)

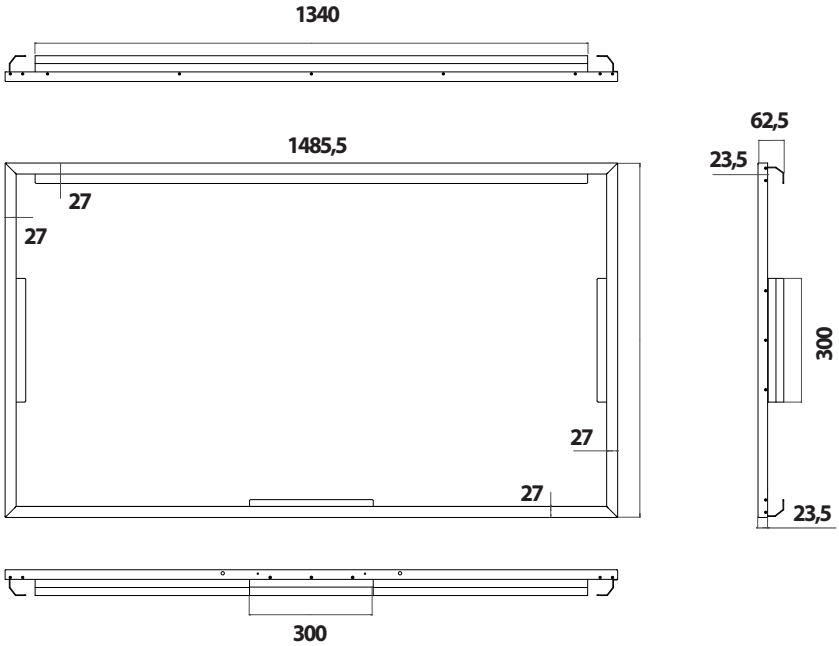

Размеры (ширина x высота x глубина), мм	1485,5 x 859,5 x 62,5
Вес (кг)	15,5

Условия окружающей среды	Рабочая температура Рабочая влажность	От 0 °C до 40 °C От 10 % до 80 %
	Температура хранения Влажность хранения	От -20 °C до 60 °C От 5 % до 85 %

Размеры продукта

Рисунки в данном руководстве могут отличаться от фактического продукта и компонентов.

Характеристики продукта, представленные ниже, могут быть изменены без предварительного уведомления в связи с модернизацией функций продукта.

KT-T651

(Единица измерения: мм)

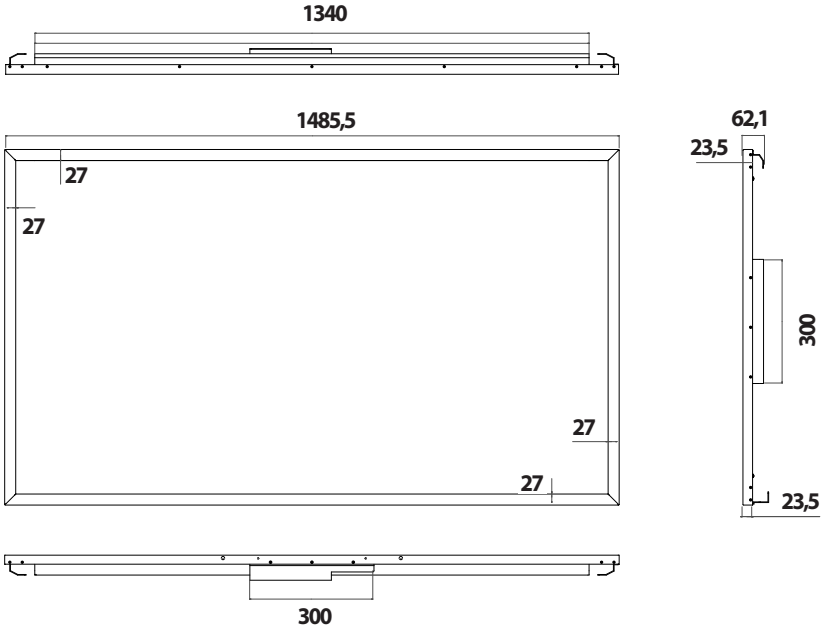

Размеры (ширина x высота x глубина), мм	1485,5 x 859,5 x 62,1
Вес (кг)	15,3

Условия окружающей среды	Рабочая температура Рабочая влажность	От 0 °C до 40 °C От 10 % до 80 %
	Температура хранения Влажность хранения	От -20 °C до 60 °C От 5 % до 85 %

Размеры продукта

Рисунки в данном руководстве могут отличаться от фактического продукта и компонентов.

Характеристики продукта, представленные ниже, могут быть изменены без предварительного уведомления в связи с модернизацией функций продукта.

KT-T751

(Единица измерения: мм)

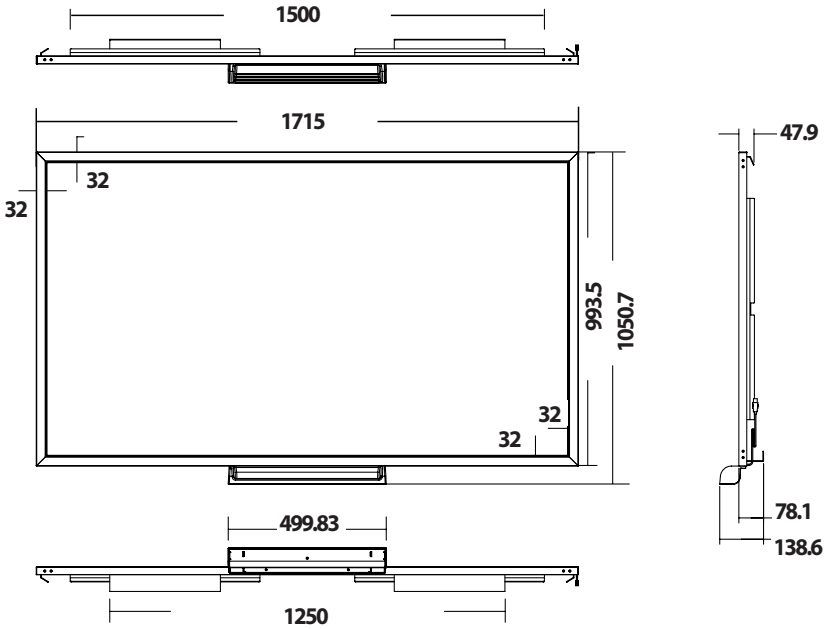

Размеры (ширина x высота x глубина), мм	1715 x 1050,7 x 138,6
Вес (кг)	22,7

Условия окружающей среды	Рабочая температура Рабочая влажность	От 0 °C до 40 °C От 10 % до 80 %
	Температура хранения Влажность хранения	От -20 °C до 60 °C От 5 % до 85 %

Руководства по устранению неполадок

Сенсор не работает.

Проблема	Решение
Сенсор не работает.	• Проверьте подключение кабеля USB. - Причина может быть в том, что кабель USB не подключен к компьютеру или монитору. Проверьте кабель USB и переподключите его. • Проверьте, подается ли питание на компьютер. - Причина может быть в том, что компьютер выключен. Убедитесь, что кабель питания компьютера надежно подключен к розетке, затем перезагрузите компьютер. • Перезагрузите компьютер. - Сенсор может не реагировать, если произошло отключение системы из-за нестабильной работы сети. • Проверьте подключение сигнального кабеля. - Если ваш компьютер и монитор не соединены сигнальным кабелем, сенсор не будет реагировать. Проверьте подключение сигнального кабеля.
Положение сенсора не соответствует координатам сенсора.	• Используйте функцию калибровки в ОС Windows для внесения любых изменений.
При использовании нескольких мониторов сенсорное управление применяется не к тому монитору.	• Назначьте продукт в качестве монитора по умолчанию.
Функция мультитач с поддержкой 10 точек не работает.	• Убедитесь, что ваша ОС поддерживает функцию мультитач. • Убедитесь, что ваш контент поддерживает функцию мультитач с 10 точками касания.- Возможно, используемое программное обеспечение (например, Flash Player, Paint и т.д.) не поддерживает функцию мультитач с 10 точками касания. • Перезапустите программное обеспечение (например, Flash Player, Paint и т.д.). • Перезагрузите компьютер. • Если промежуток между двумя точками касания составляет 25 мм и менее, может возникать ошибка касания. • Функция мультитач с 10 точками касания может работать некорректно по краям сенсорного экрана. • При рисовании линий с использованием экрана мультитач с поддержкой 10 точек касания линии могут прерываться в произвольных местах.

Наименование модели и серийные номера расположены сзади или на одной из сторон устройства. Запишите указанные ниже данные на случай, если потребуется техническое обслуживание.

МОДЕЛЬ _____

СЕРИЙНЫЙ НОМЕР _____

ПРЕДУПРЕЖДЕНИЕ - Это продукт класса A. В домашней обстановке данный продукт может вызывать эфирные помехи, в этом случае пользователю необходимо будет принять соответствующие меры.

Совместимые модели

(Для получения более подробной информации о совместимых моделях обратитесь в магазин, где было приобретено устройство, или к руководству пользователя).