Creating a **better life** with our customers

Multi V 5

Меры предосторожности при установке

LG
Life's Good

Инструменты необходимые для установки систем MULTI V

Creating a **better life** with our customers

	Труборез
	Шабер
	Развальцовка
	Труборасширитель ручной

	Трубогиб ручной
	Динамометрический ключ
	Манометрический коллектор
	Цифровой мановакуумметр

	Паячный пост
	Вакуумный насос
	Электронные весы
	Мультиметр

! Для хранения материалов и инструментов необходимо использовать чистое и сухое помещение

LG Life's Good

Пайку трубопроводов необходимо производить в среде азота при давлении 0,1 – 0,2 атм.

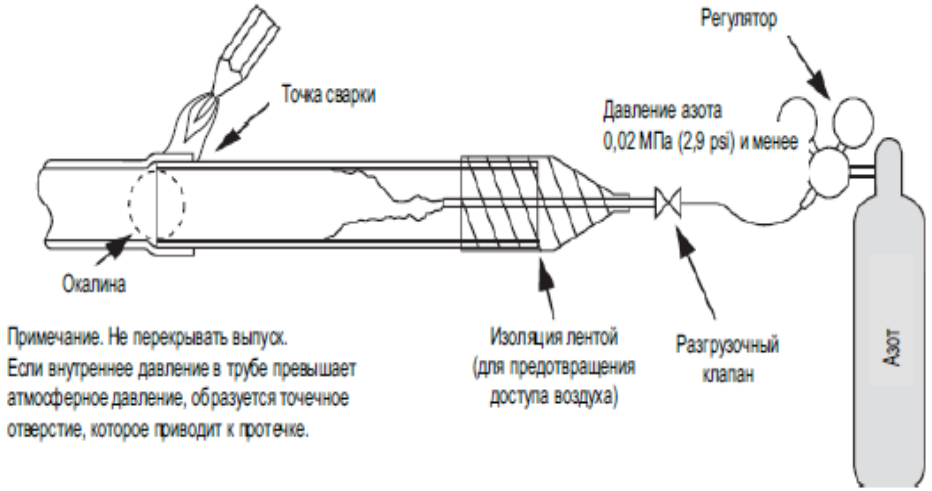

Без азота

При нагреве на медной стенке образуется оксидная пленка

С азотом

Нет загрязнений

Рекомендуемые хомуты для крепления трубопроводов

Пережатие изоляции трубопроводов
Приведет к образованию конденсата

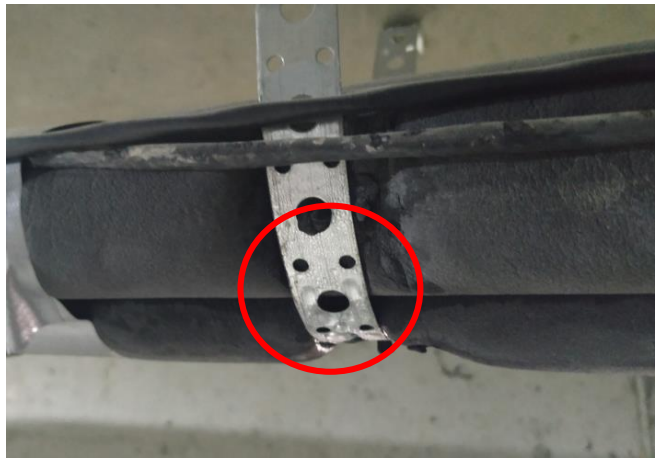

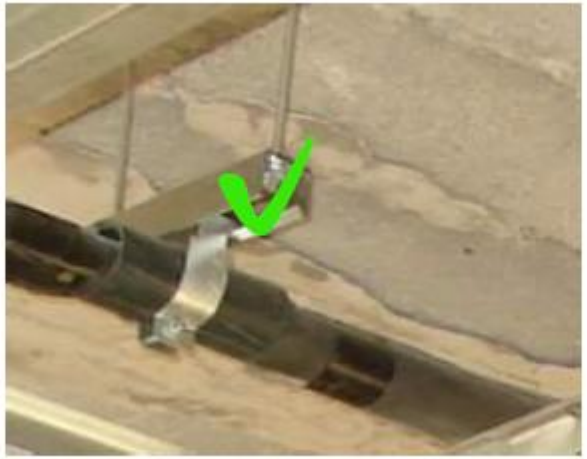

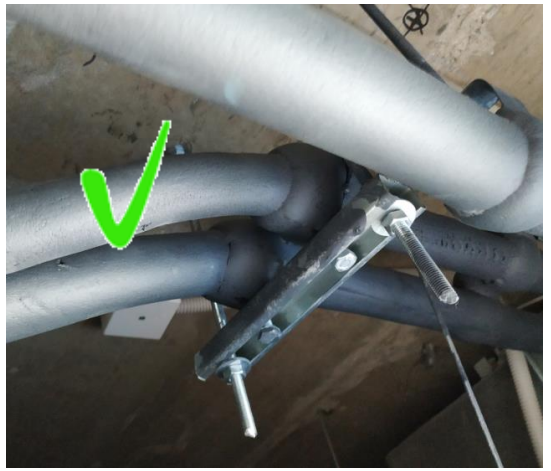

Трубопроводы должны быть
защищены от попадания загрязнений

Всегда используйте заглушки
для трубопроводов

Также запаянные концы трубопровода
предотвратят попадание загрязнений внутрь труб

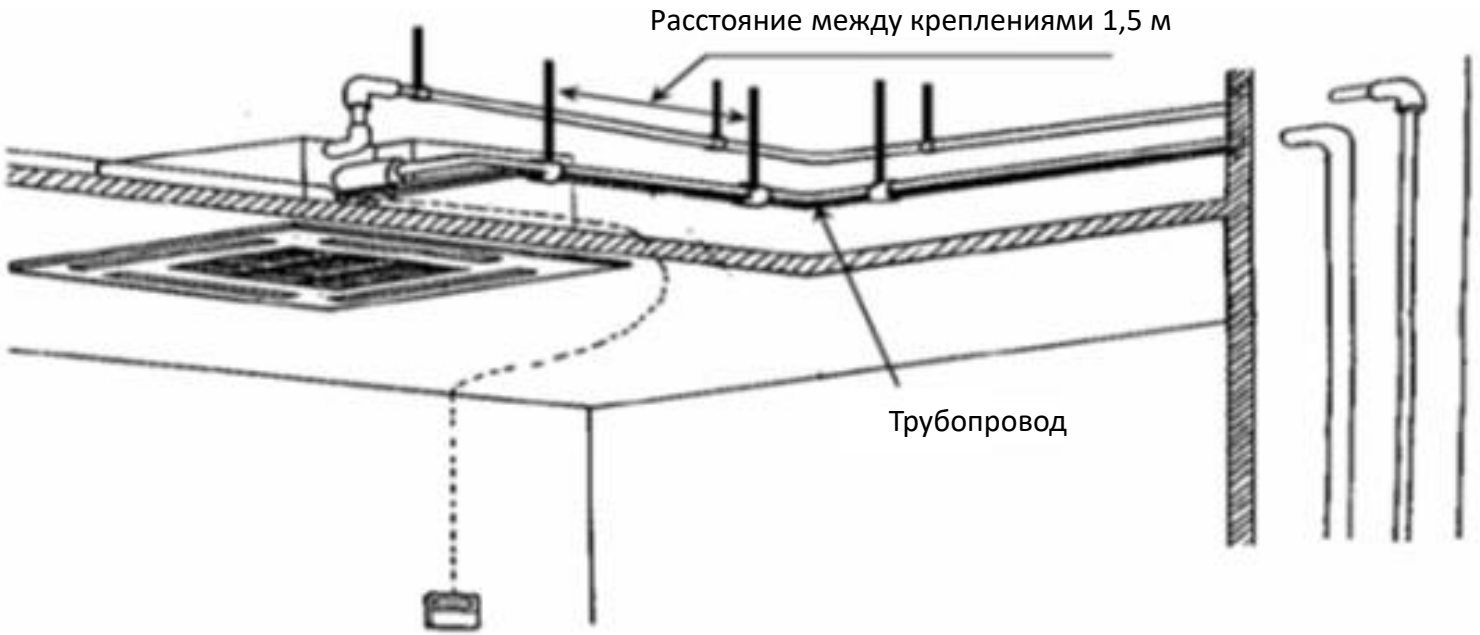

Организация крепления трубопроводов

- Расстояние между креплениями на горизонтальных участках не больше чем 1,5 м.
- Расстояние между креплениями на вертикальных участках не больше чем 2,5 м.

Монтаж рефнетов (разветвителей)

Creating a **better life** with our customers

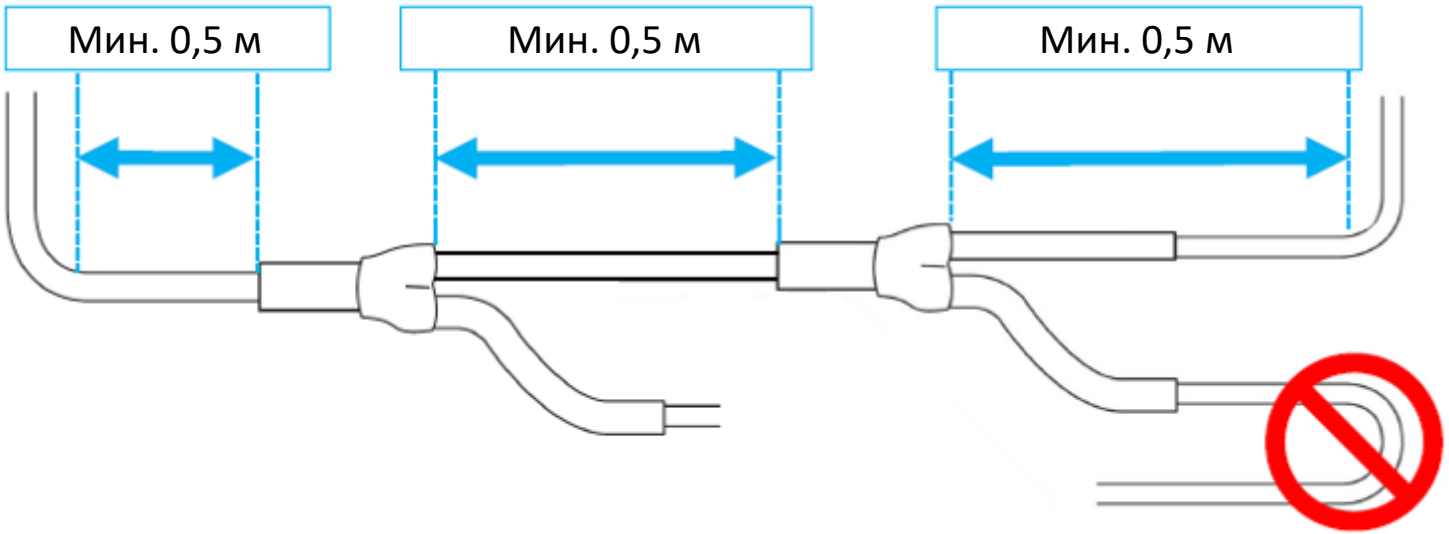

Изгибы на 180 ° приводят к несбалансированному распределению хладагента в условиях полной нагрузки

LG
Life's Good

Монтаж рефнетов (разветвителей)

Creating a **better life**
with our customers

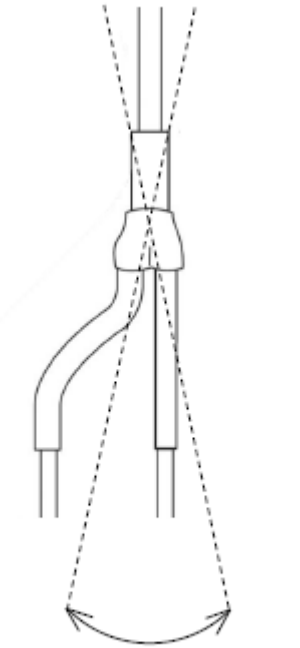

Max +/- 10 °

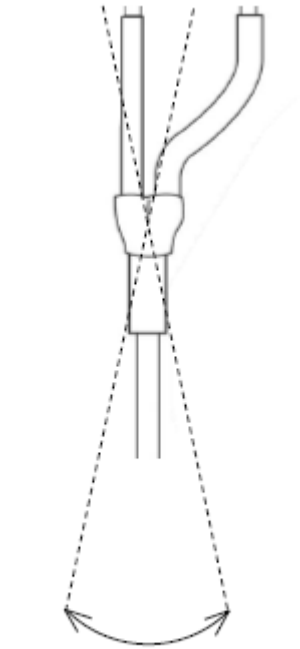

Max +/- 10 °

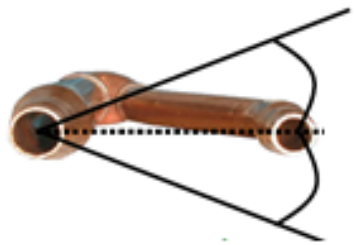

+10°

-10°

LG
Life's Good

Монтаж рефнетов (разветвителей)

Creating a **better life** with our customers

Предотвращение возможного шума хладагента.

Расположение рефнетов снаружи помещения

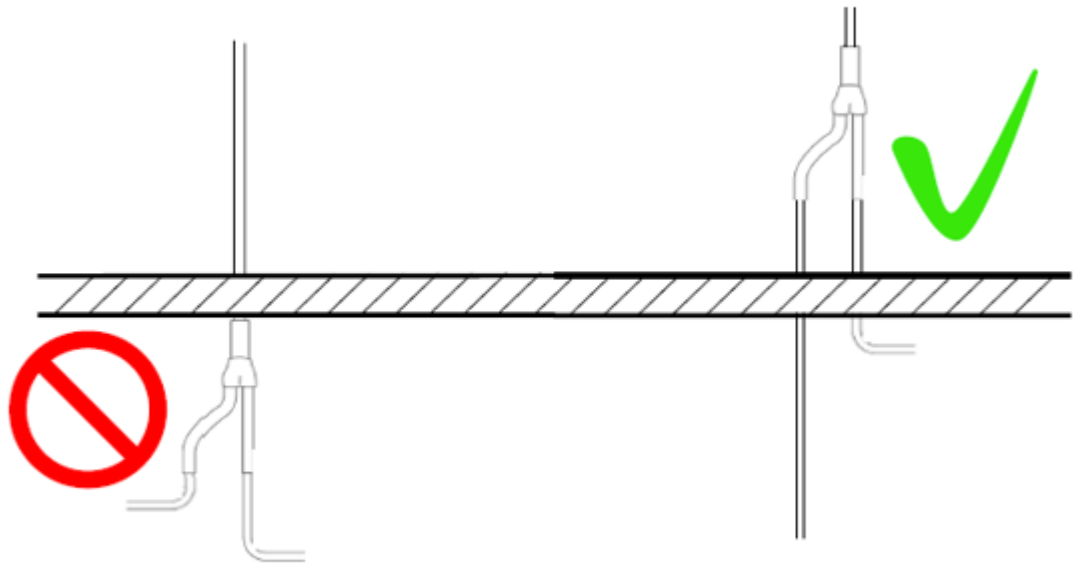

Расположение рефнетов внутри помещения

LG Life's Good

Место для установки наружного блока должно быть выбрано с учетом особенностей объекта.
Необходимо также предусматривать наличие сервисного пространства.

Установка наружных блоков на антивибрационные опоры

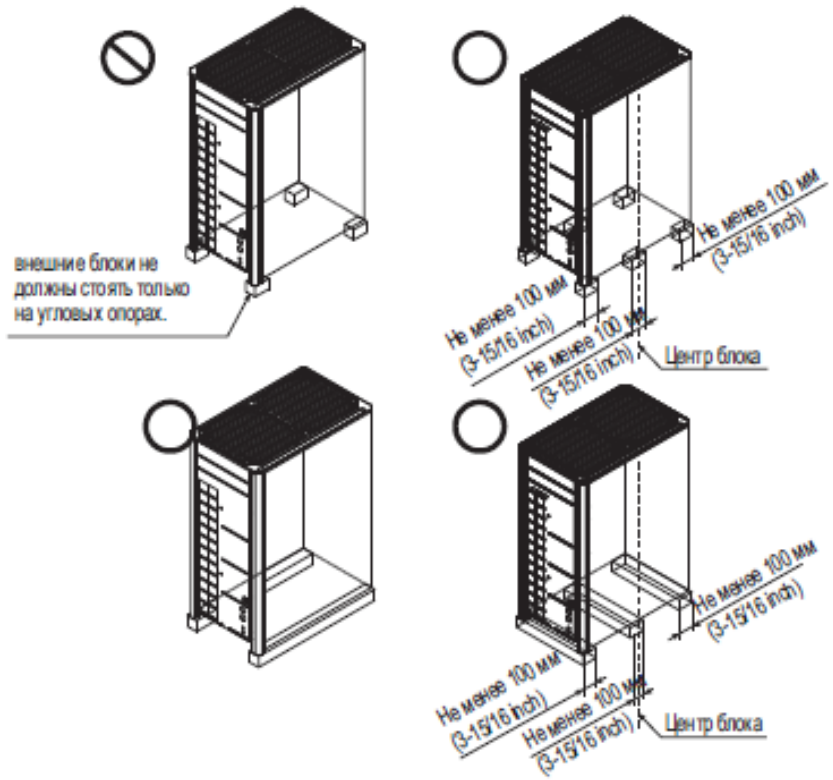

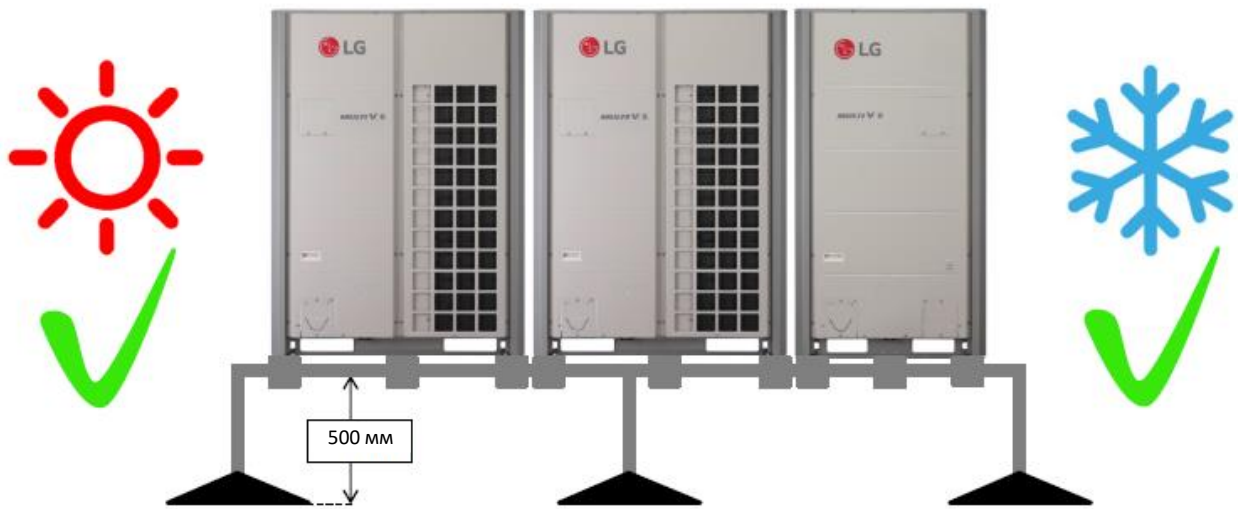

Creating a **better life** with our customers

Подключение трубопроводов к наружным блокам для теплового насоса (двух трубная система)

ПРАВИЛЬНОЕ ПОДКЛЮЧЕНИЕ

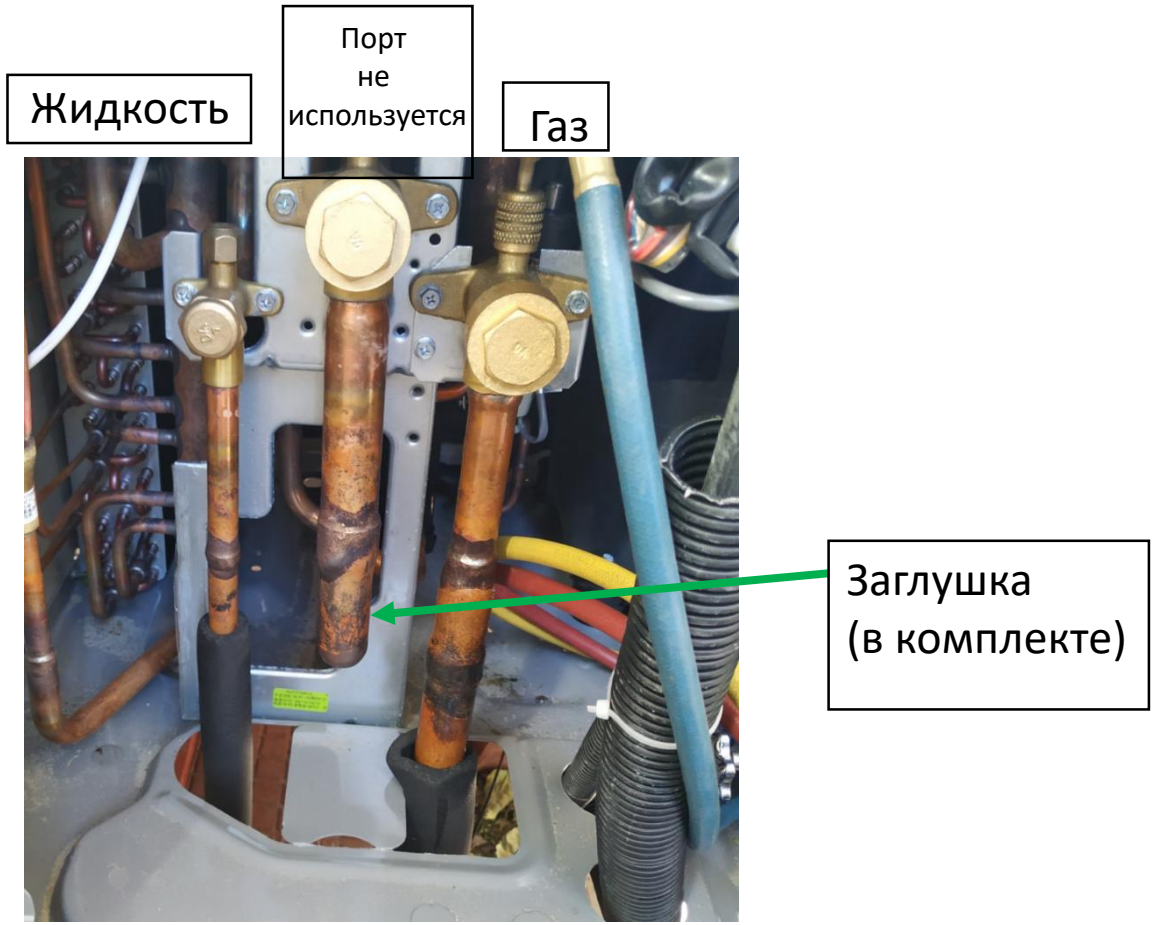

Установка заглушки необходима для предотвращения утечки хладагента

НЕ ПРАВИЛЬНОЕ ПОДКЛЮЧЕНИЕ

LG Life's Good

Монтаж рефнетов (разветвителей)

Creating a **better life**
with our customers

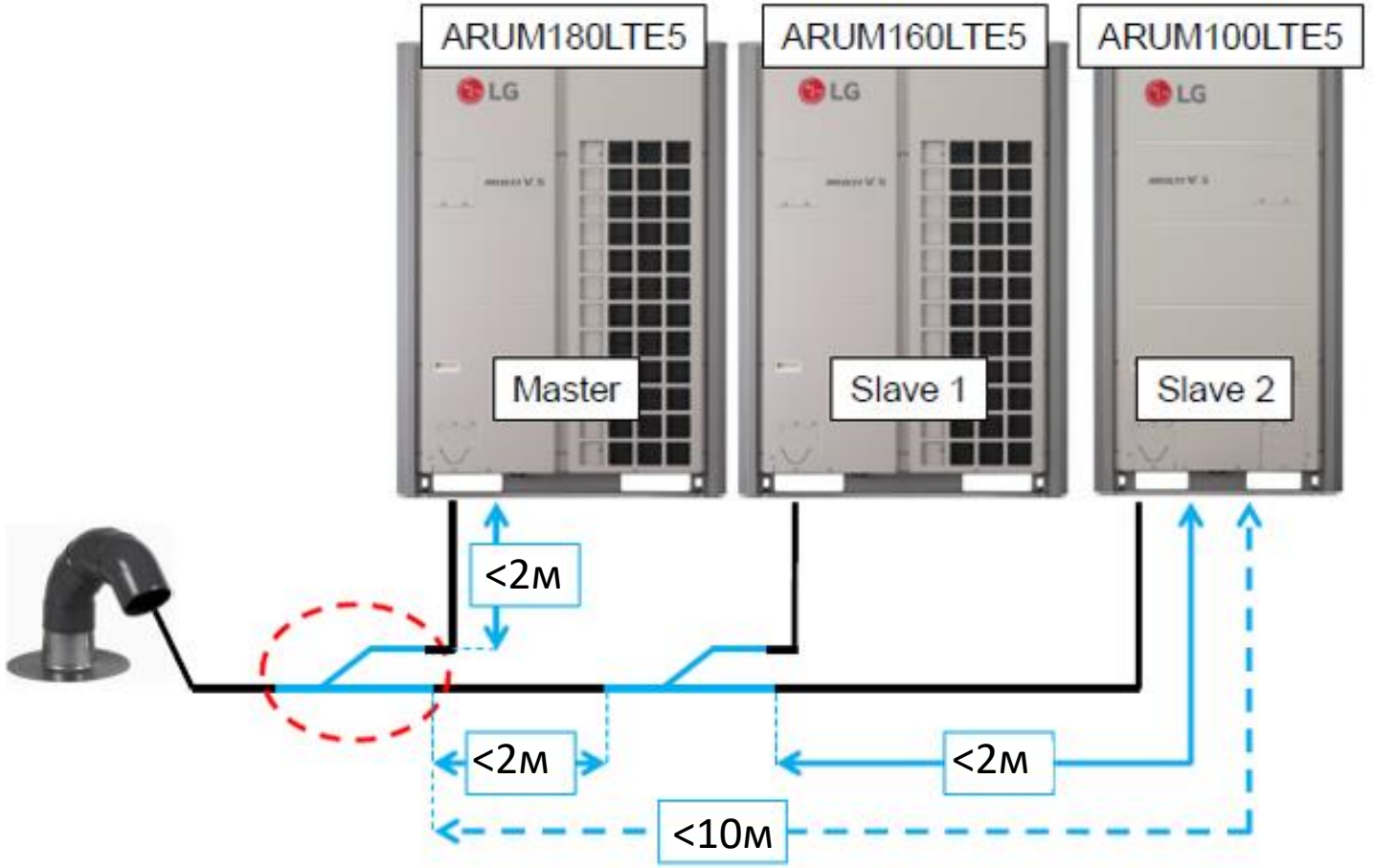

LG
Life's Good

Монтаж рефнетов (разветвителей)

Creating a **better life**
with our customers

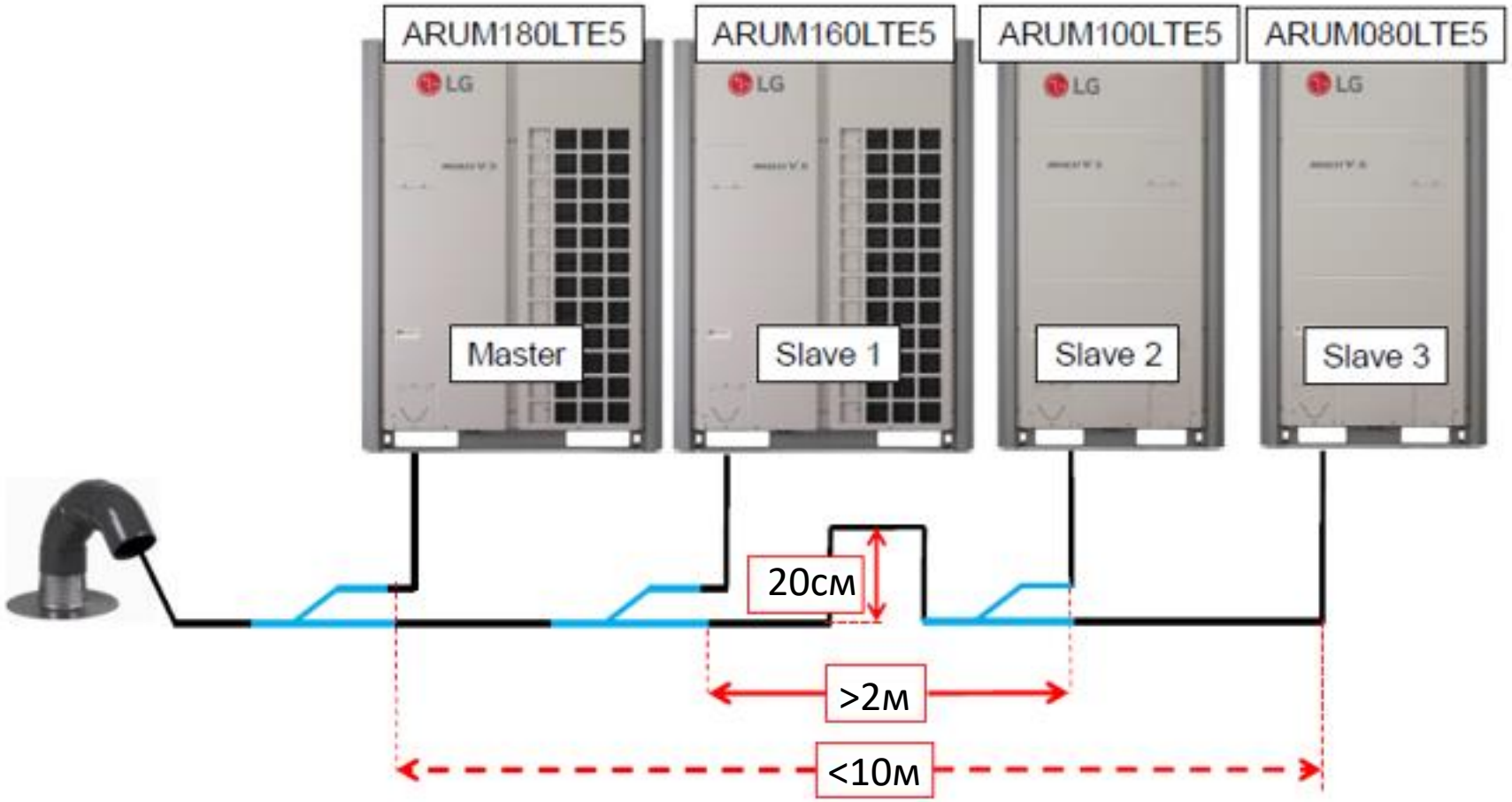

LG
Life's Good

Подключение трубопроводов к наружным блокам

• Если трубопроводы подключены к наружному блоку неправильно, то масло может скапливаться в определенных участках при отключенной системе, что вызовет масляное голодание компрессора.

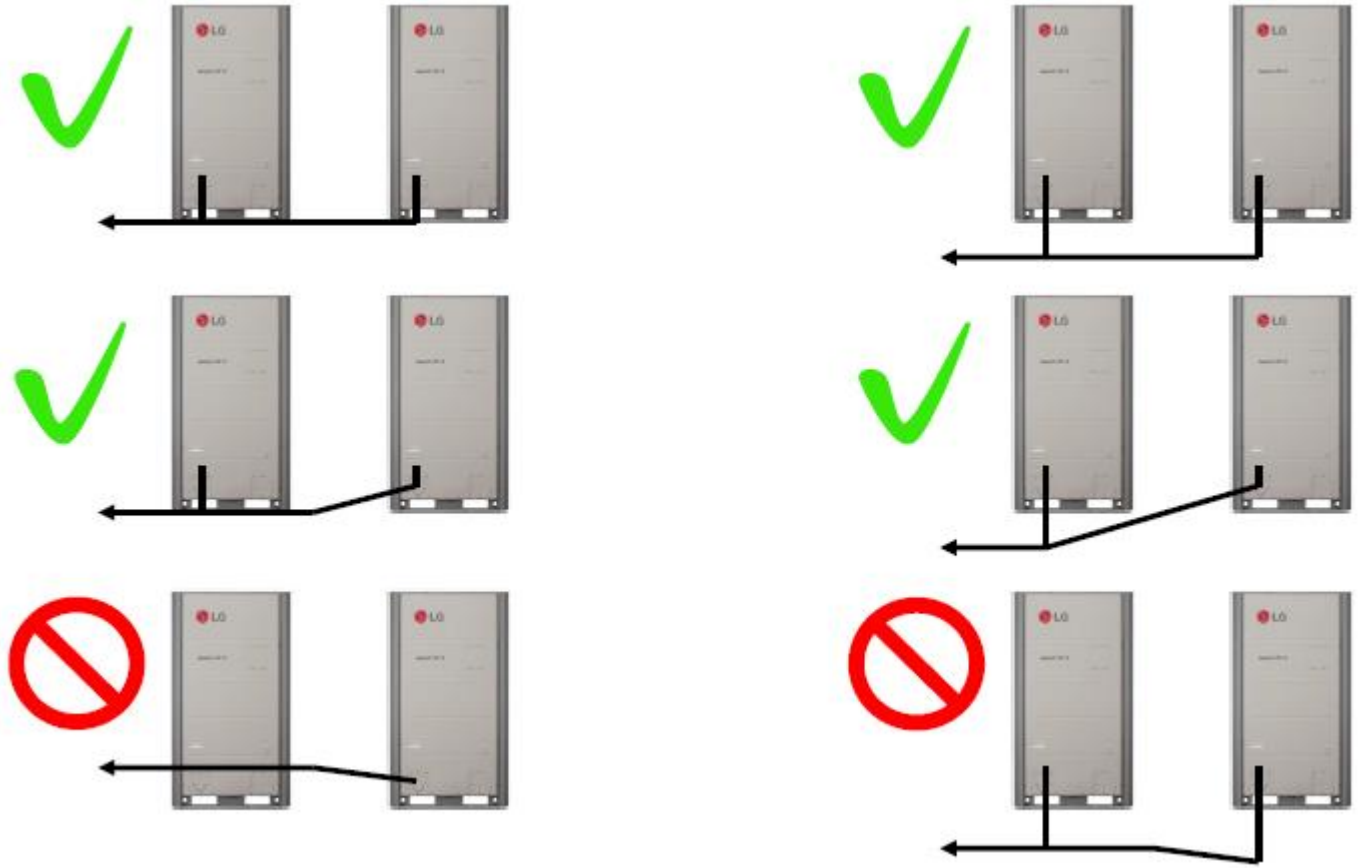

Вакуумная сушка. Двухтрубная система.
Необходимо использовать режим вакуумации Se3 (VACC) Обязательно использование цифрового вакуумметра для подтверждения достижения требуемого остаточного давления 5 мм рт.ст.

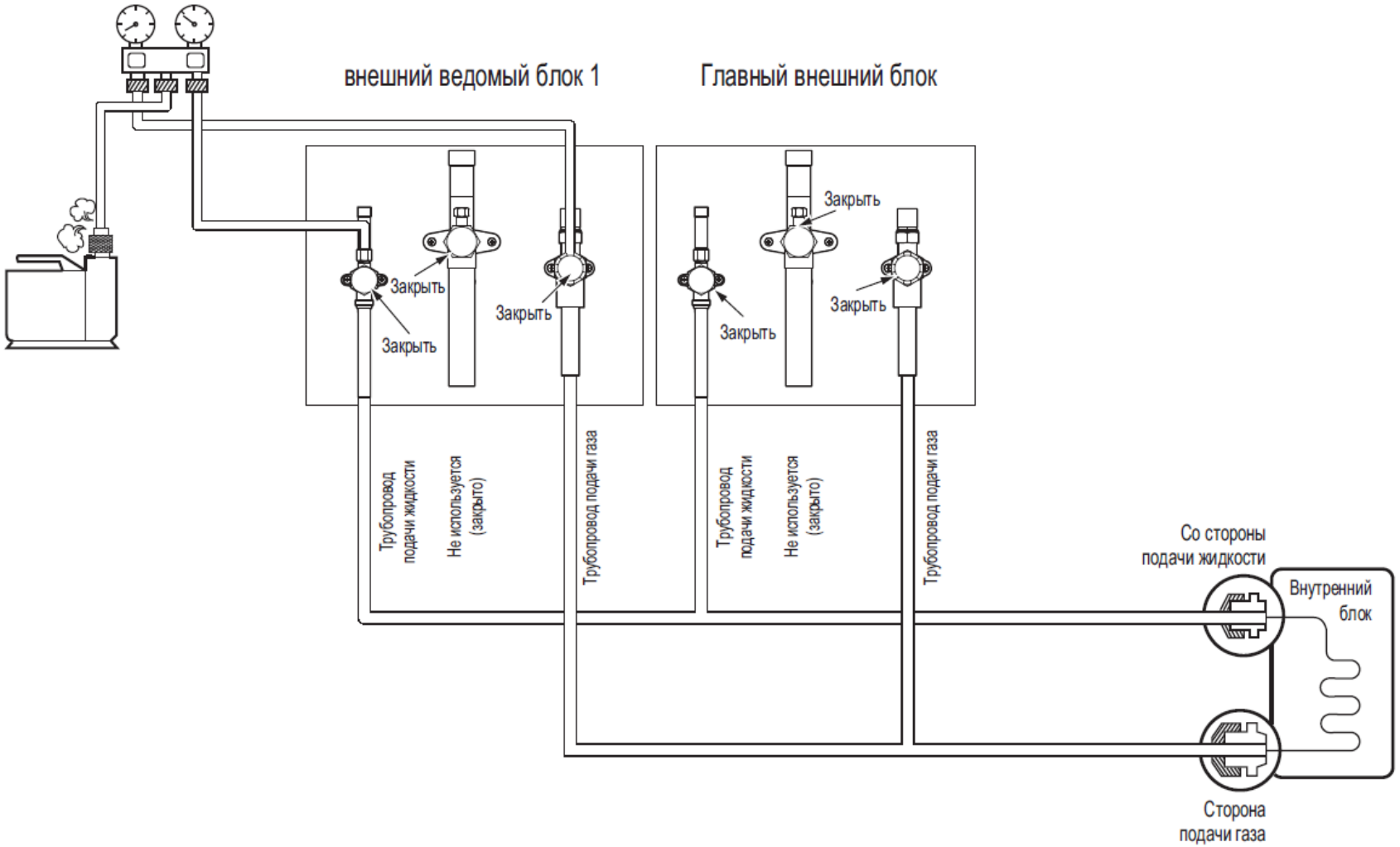

Вакуумная сушка. Трех трубная система.
Необходимо использовать режим вакуумации Se3 (VACC)
Обязательно использование цифрового вакуумметра для подтверждения достижения требуемого остаточного давления 5 мм рт.ст.

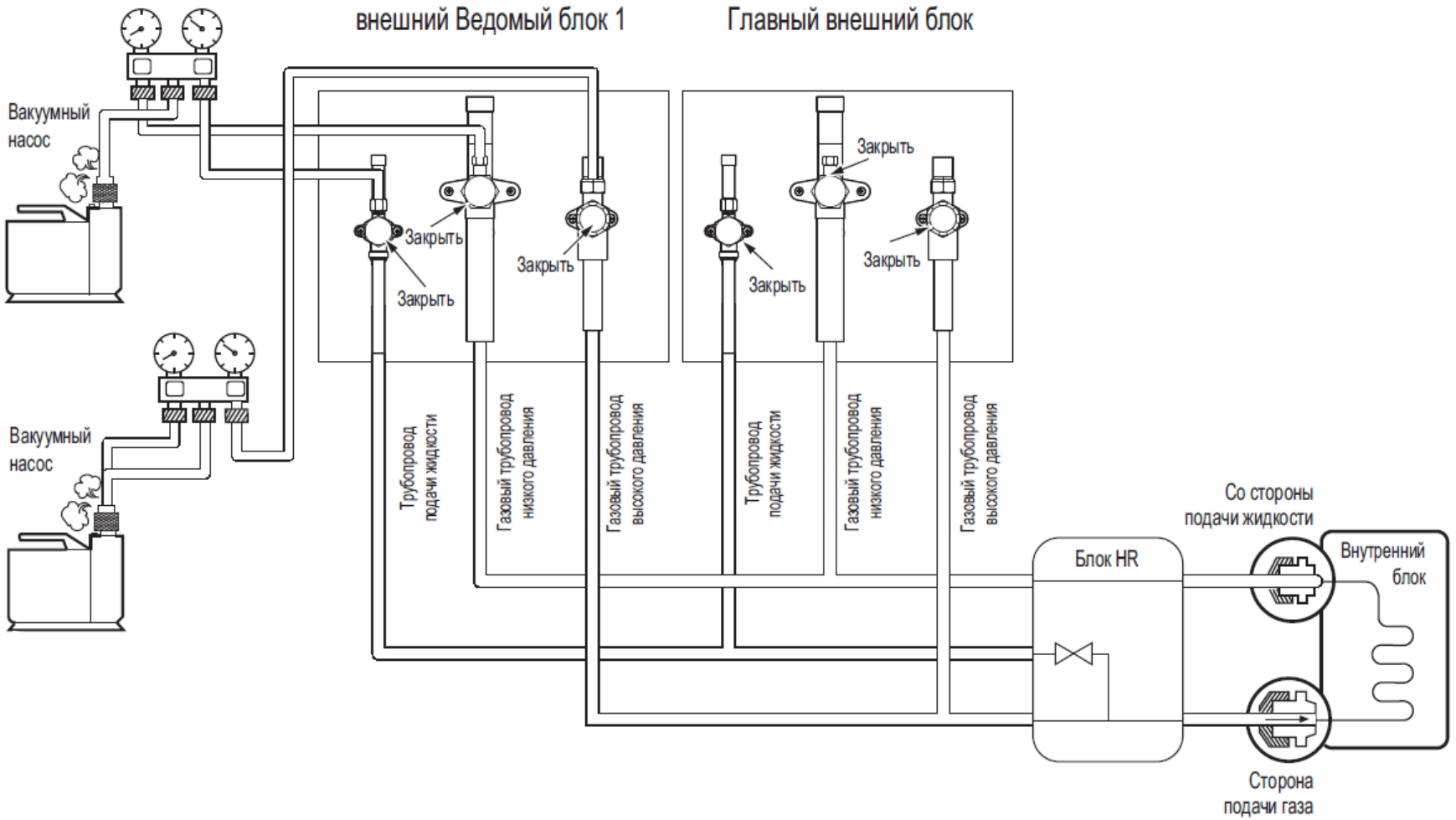

Электромонтаж
Кабель электропитания

Питание наружного блока и внутренних
Осуществляется из разных источников

Питание всех внутренних блоков одной
системы должно быть от одного защитного устройства
Допускается установка сервисных выключателей (строго вне доступа пользователей).

Одиночный внешний блок

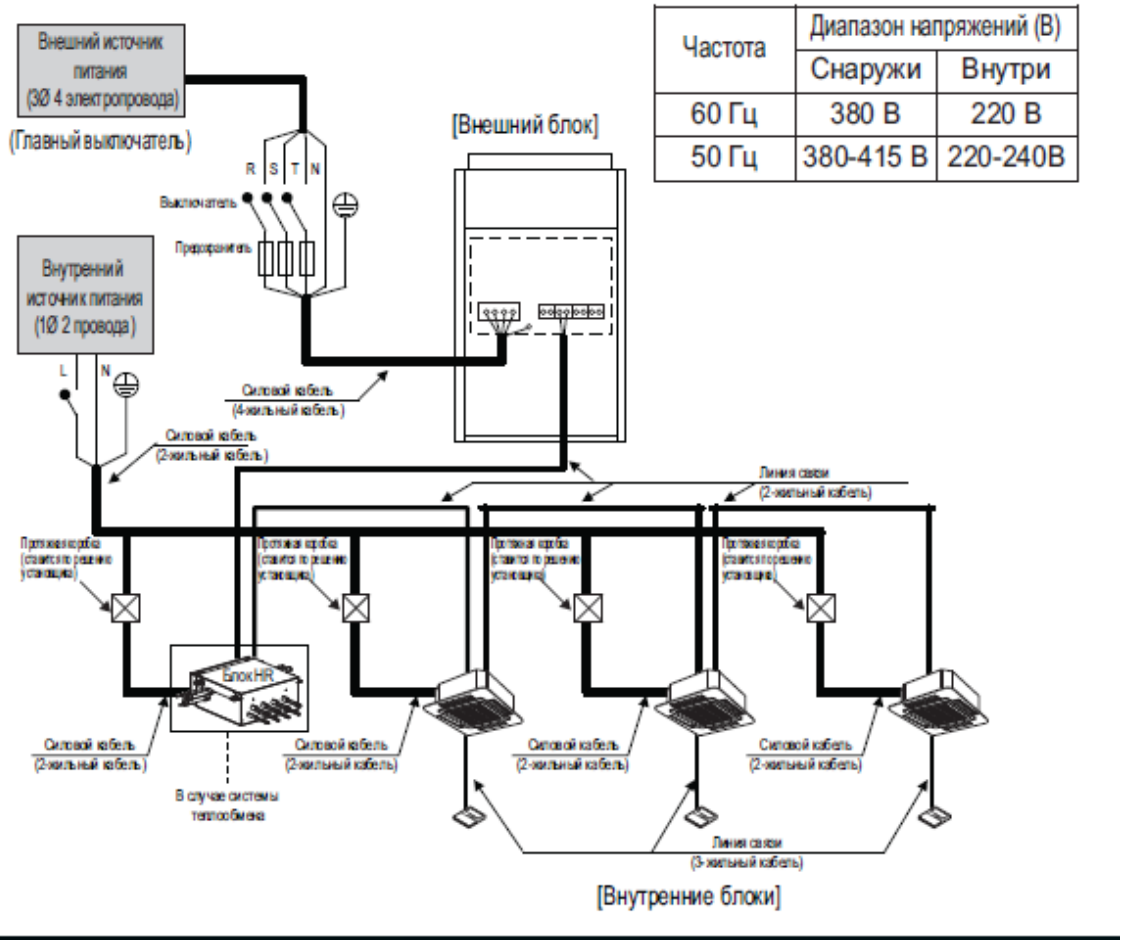

Частота	Диапазон напряжений (В)	
	Снаружи	Внутри
60 Гц	380 В	220 В
50 Гц	380-415 В	220-240В

Электромонтаж
Кабель управления

Между внутренним и главным внешним блоком

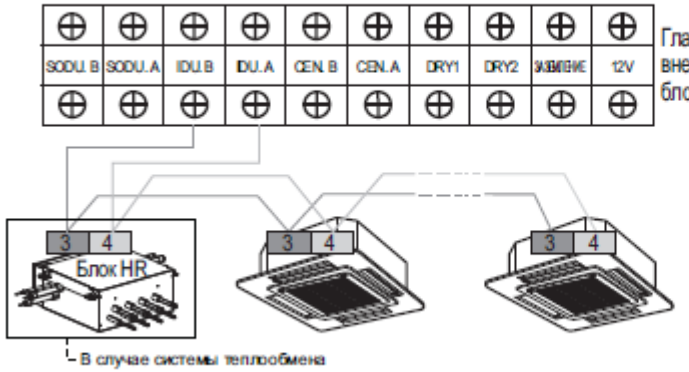

Контакт GND (земля) на главной PCB является контактом "-" (минус) для сухого контакта, но не точкой заземления.

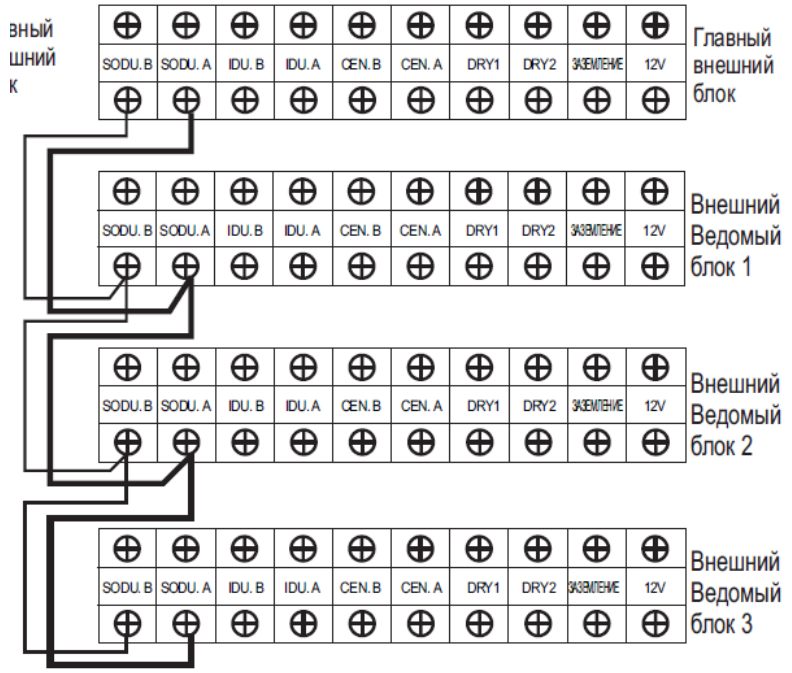

Кабель управления подключается к внутренним блокам по типу «шина»
Рекомендуется соблюдение полярности.

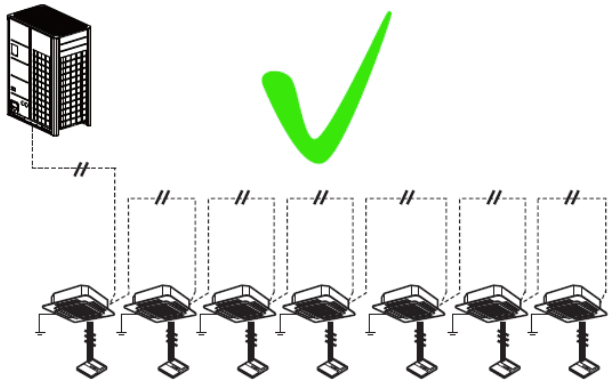

Подключение типа «звезда» не допускается.

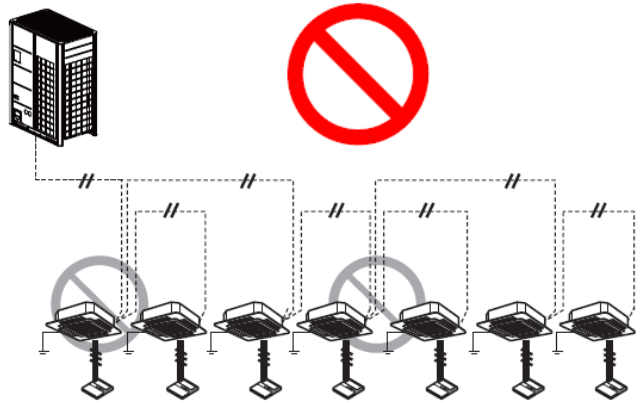

LG Life's Good

Электромонтаж

Подключение кабеля питания и кабеля управления.
Экран кабеля связи заземляется только в одном месте(на корпус наружного блока).
На внутренних блоках и блоках рекуперации экран приходящего и уходящего кабеля скручивается между собой и изолируется. Экран не должен касаться корпуса внутренних блоков.

Кабель питания

Кабель управления

Заземление

Электромонтаж

Подключение кабеля управления
с использованием наконечников.

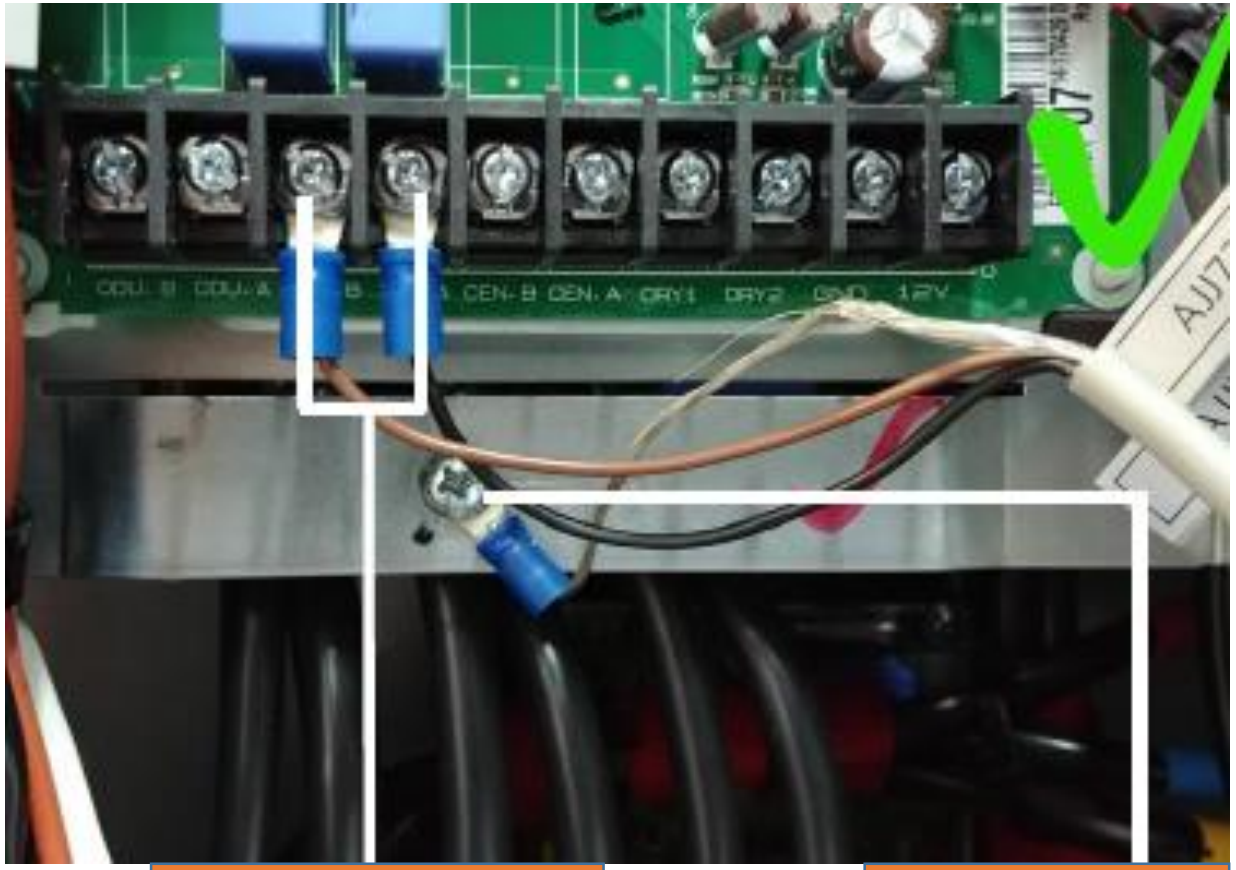

Электромонтаж

Creating a **better life** with our customers

Подключение кабеля питания с использованием наконечников.

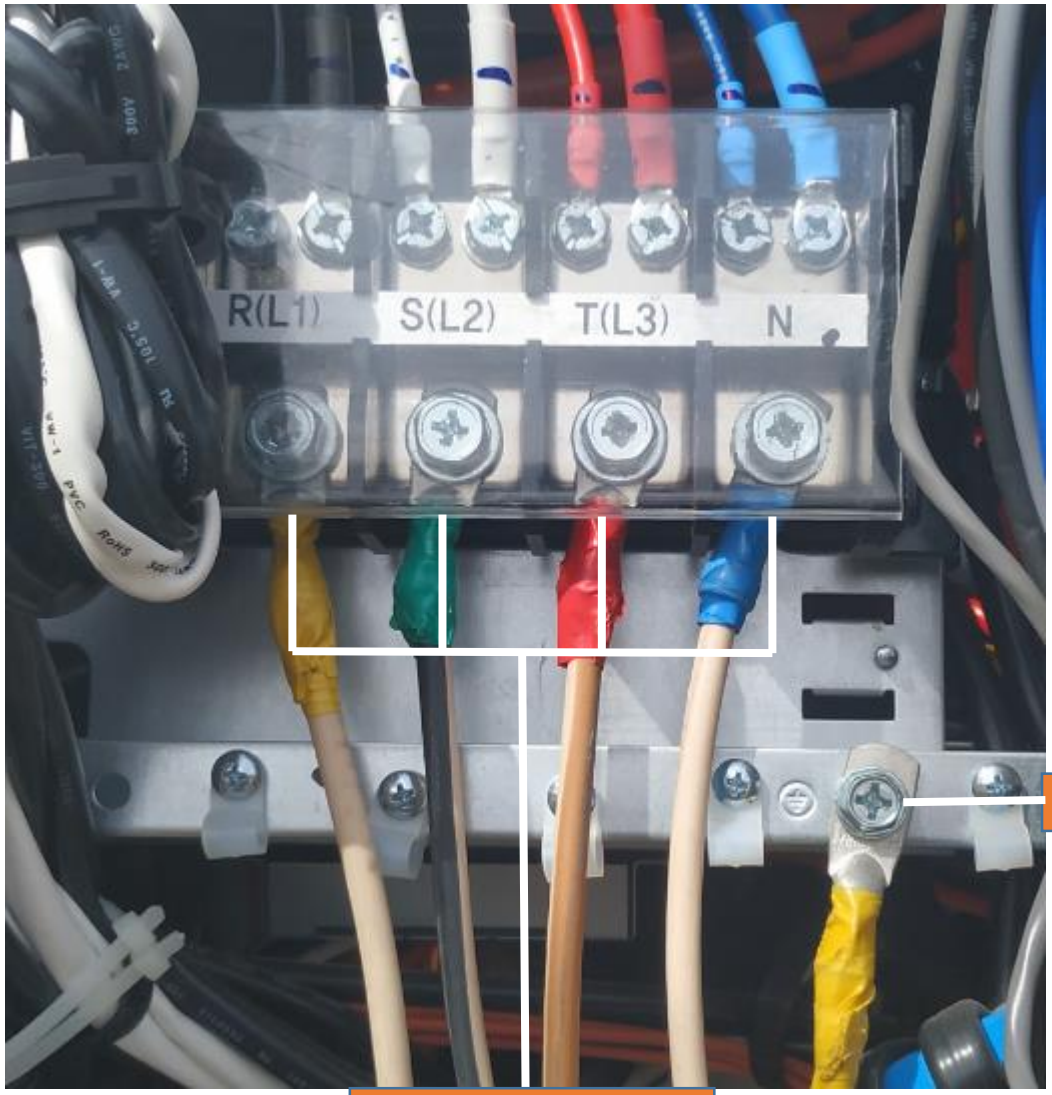

LG Life's Good

LG

Life's Good